СКИФ-М

Концевые и Торцово-цилиндрические ФРЕЗЫ

MT190
Концевые фрезы 90°

*6 эффективных режущих кромок.
*Лучшая конструкция для съема небольших припусков.
*Фрезерование плоскостей и уступов на обрабатывающих центрах.
*Высокая производительность на станках ограниченной мощности.
*Очень низкие силы резания.

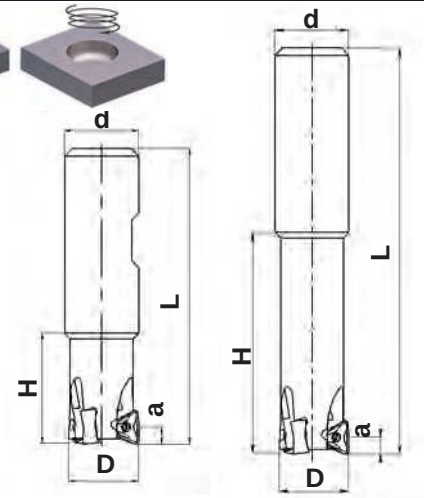

MT190-W..WN06

Хвостовик - цилиндрический типа “Weldon” DIN 1835 B*

Обозначение	Размеры, мм						nmax			Кол.		
	D	a	H	L	d	Z	RPM	кг				
MT190-020W20R03WN06-IK	20	3,5	30	80	20	3	37100	0,16	WNMU06T3PNEN	3	T220655-07	7007-T 1,0 Nm
MT190-025W25R04WN06-IK	25	3,5	34	90	25	4	33200	0,3		4		
MT190-032W32R05WN06-IK	32	3,5	42	102	32	5	29300	0,53		5		
MT190-040W32R06WN06-IK	40	3,5	50	110	32	6	26200	0,8		6		

**Возможно исполнение всех фрез с гладким цилиндрическим хвостовиком DIN 1835 A.*

MT190-Z..WN06-L...-IK *удлиненное исполнение*

Хвостовик - цилиндрический DIN 1835 A

Обозначение	Размеры, мм						nmax			Кол.		
	D	a	H	L	d	Z	RPM	кг				
MT190-020Z20R03WN06-L090-IK	20	3,5	40	90	20	3	36900	0,28	WNMU06T3PNEN	3	T220655-07	7007-T 1,0 Nm
MT190-020Z20R03WN06-L130-IK	20	3,5	80	130	20	3	23900	0,4		3		
MT190-020Z20R02WN06-L160-IK	20	3,5	110	160	20	2	19500	0,35		2		
MT190-025Z25R04WN06-L110-IK	25	3,5	56	110	25	4	32200	0,4		4		
MT190-025Z25R04WN06-L140-IK	25	3,5	84	140	25	4	19900	0,7		4		
MT190-025Z25R03WN06-L170-IK	25	3,5	114	170	25	3	15400	0,7		3		
MT190-032Z32R05WN06-L120-IK	32	3,5	60	120	32	5	30200	0,7		5		
MT190-032Z32R04WN06-L160-IK	32	3,5	100	160	32	4	20900	0,8		4		
MT190-032Z32R04WN06-L200-IK	32	3,5	140	200	32	4	16000	1		4		
MT190-040Z32R06WN06-L150-IK	40	3,5	90	150	32	6	22100	0,6		6		
MT190-040Z32R06WN06-L200-IK	40	3,5	100	200	32	6	19500	1,5		6		
MT190-040Z32R05WN06-L250-IK	40	3,5	100	250	32	5	19500	1,5		5		

Возможно исполнение всех фрез без каналов для подачи СОЖ.

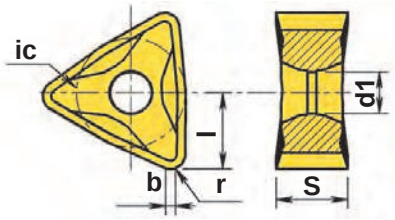

	Марка твердого сплава												Основные размеры					
	P		M		K		N		S		H		ic	l	S	d1	r	b
	HCP20		HCP20		HCP20				HCP20		HCP20		мм					
WNMU06T3PNEN	●		●		○				○		○		6,3	4,5	4,14	2,5	0,8	0,45

B42

J12
J25